高学年決勝トーナメント

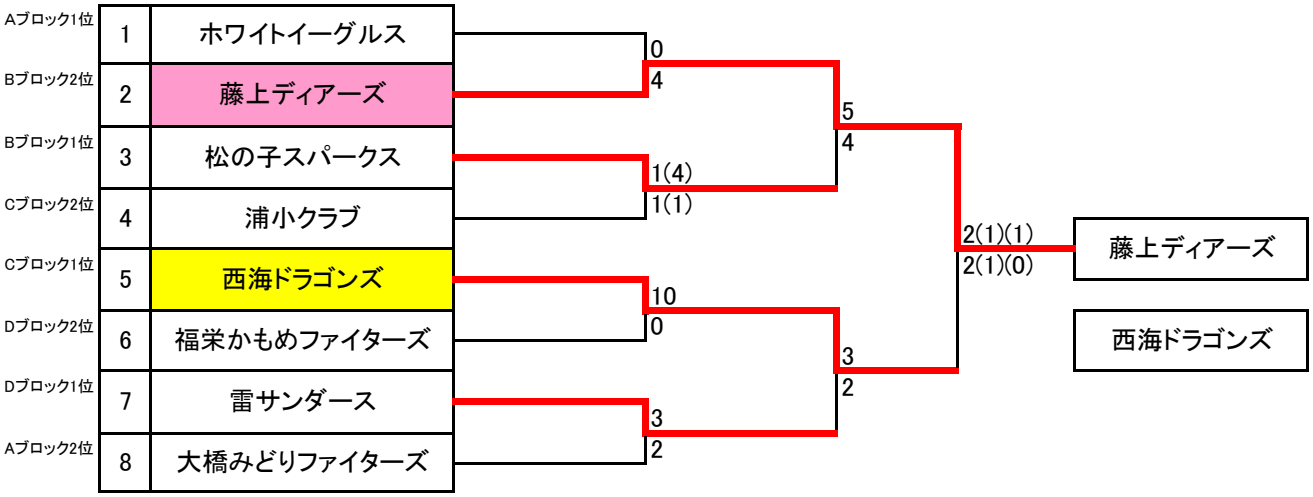

三位決定戦

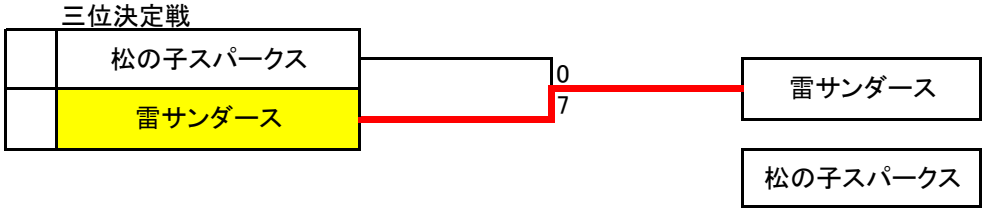

低学年決勝トーナメント

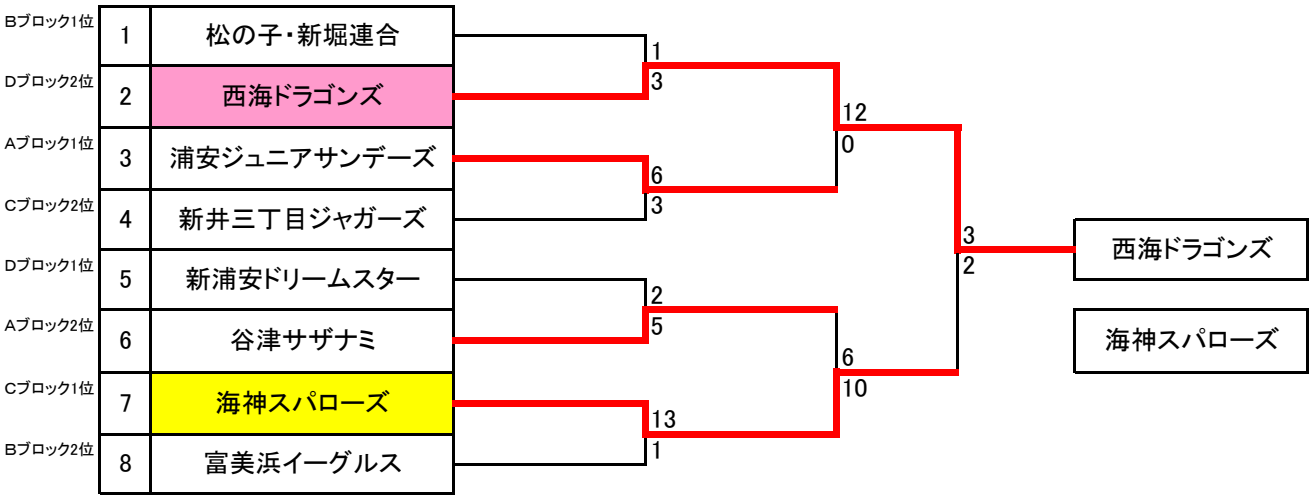

三位決定戦

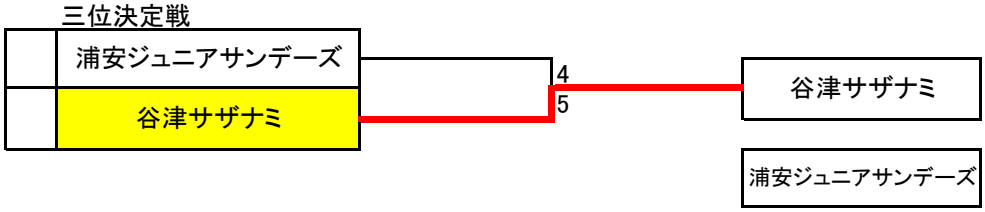

※低学年決勝トーナメントは7/31（土）連盟にて代理抽選を行う。